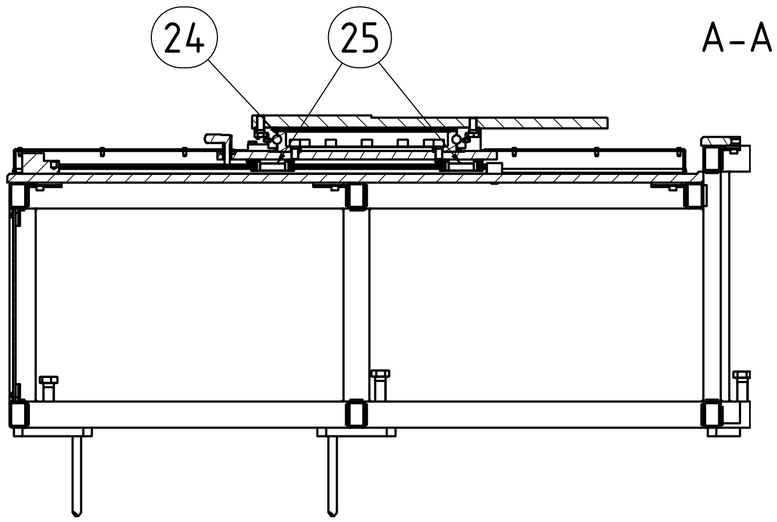

A-A (1 : 10)

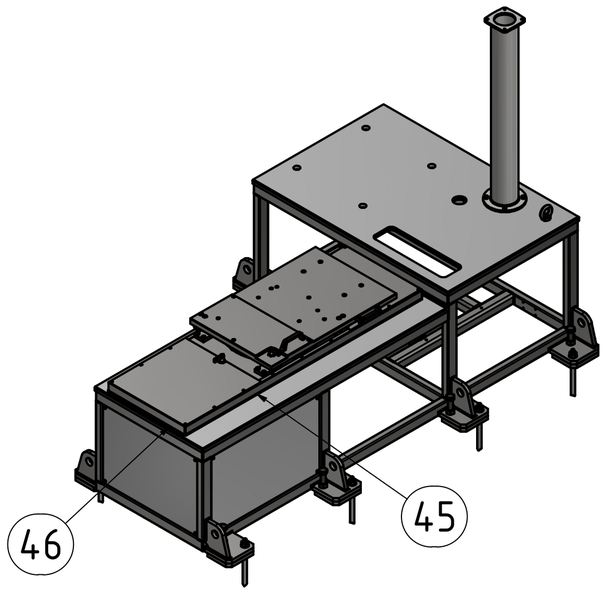

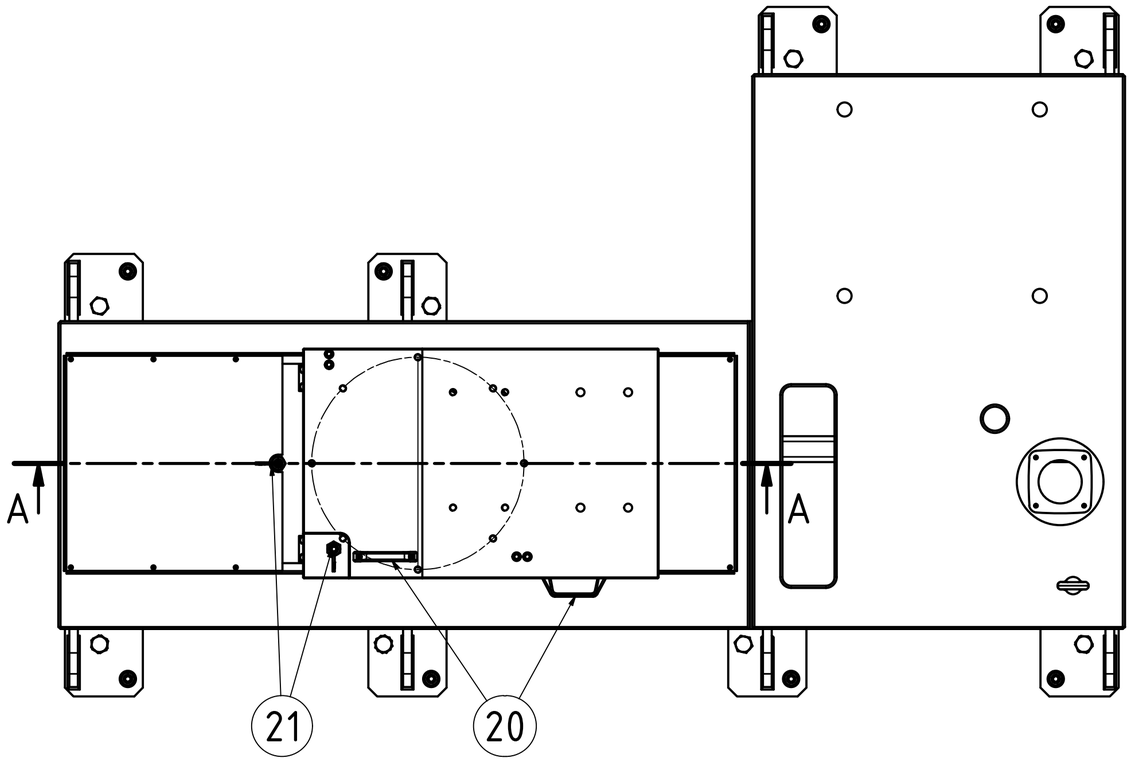

Rev.	Änderungstext	rev.Datum	Freigabe
-			

Gewicht in kg: 821,0 kg

Allg. Toleranzen: ISO 2768-1 m, ISO 2768-2 K

M 1 : 10

Auftrag

Halbzeug

Werkstoff

	Datum	Name
Bearb.	08.03.2024	H.Rochner
Änderung		
Freigabe	08.03.2024	H.Rochner

Rahmen komplett

Ersatzteilschaubild

ECT kema — Extrusion for Ceramic Technology

P2906.20.00.00.000

Blatt 1 / 1

A2

Weitergabe sowie Vervielfältigung dieser Unterlage, Verwertung und Mitteilung ihres Inhaltes nicht gestattet, soweit nicht ausdrücklich zugestanden. Zuwiderhandlungen verpflichten zu Schadenersatz. Alle Rechte für den Fall der Patenterteilung oder Gebrauchsmuster-Eintragung vorbehalten.